A-ZEN Factory

A-ZEN Overseas Service Center

We're Satisfied with Your Satisfaction.

CHANGZHOU A-ZEN TEXTILE TECHNOLOGY CO.,LTD

E-mail: info@azentex.com

Website: www.azentex.com

A-ZEN

Double Needle Bar Machine

双针床系列经编机

- AZ2885
- AZ2886
- RD5
- RD6EL
- RD7EL
- RDJ5/1
- RDJ6/1
- RDJ6/2

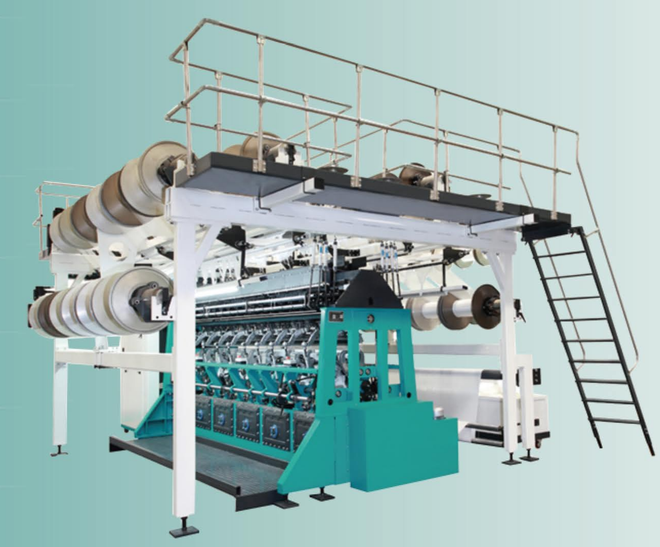

AZ2885 Raschel Blanket Machine
AZ2885型拉舍尔毛毯经编机

AZ2885是一款专门生产高品质毛毯、地毯、毛巾布等毛绒类织物的高性能经编机。
AZ2885 is a high-performance warp knitting machine specialized in producing high-quality blankets, carpets, terry cloth and other plush fabrics.

机器特点

1. 油浸式凸轮机构，精密耐磨 —— 降低磨损，节约能耗。
2. 电子送经+电子牵拉 —— 毛纱成圈紧密，不脱落地布，结构稳定，绒感细腻。
3. 毛长灵活可调 —— 适配不同毛绒长度，调节便捷。

Products Features

1. Oil-Immersed Cam Mechanism，Precision Wear-Resistant – Reduced friction， lower energy consumption.
2. Electronic Let-Off & Electronic Take-Up – Tight yarn loops，no pile detachment，stable structure, fine pile feel.
3. Adjustable Pile Height – Flexible for different pile lengths， easy adjustment.

技术参数

工作门幅/机号
110" E18/22
145" E18/22
170" E18/22
190" E18/22

梳栉数
5把地梳

脱圈板间距
8-24mm（中短绒）;
12-50mm（中长绒）

舌针类型
针块式舌针

横移方式
花盘横移，或仅GB3使用EL横移

卷取方式
机械卷取，或电子卷取

送经方式
EBA，或EBC送经

盘头配置
GB1, GB2, GB4, GB5使用Φ21" 或Φ30" ，
GB3使用Φ30" 或Φ40"

Technical Parameters

Working Width/Gauge
110" E18/22
145" E18/22
170" E18/22
190" E18/22

Bars Number
5 Ground Bars

Trickplate Distance
8-24mm (Short-Middle Pile);
12-50mm（Middle-Long Pile）

Latch Needle Spec.
Latch Needle Block

Pattern Drive
Pattern Disc, or GB3 uses EL Drive

Batching Device
Mechanical, or Electronic Batching

Yarn Let-off
EBA, or EBC

Beam Size
GB1, GB2, GB4, GB5 use Φ21" or Φ30" ,
GB3 uses Φ30" or Φ40"

Scan the QR code

应用图片 Applications

超细纤维毛巾布
microfiber cleaning rag

大兔毛
faux fur

地毯
carpet

毛毯
blanket

机器照片 Machine photos

安装示意图 Installation diagram

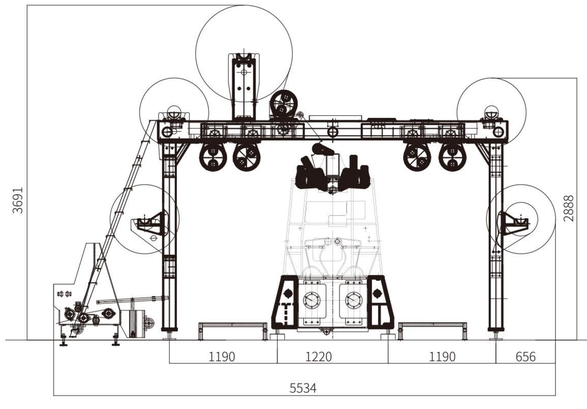

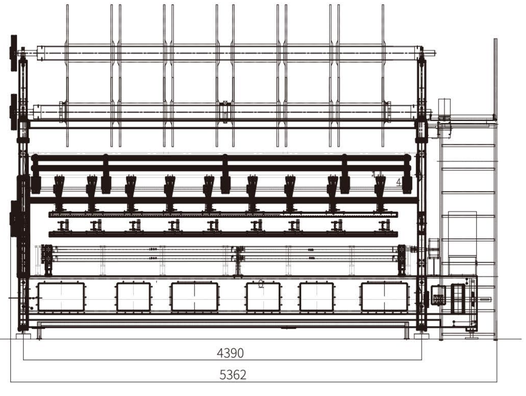

AZ2886 Raschel Blanket Machine
AZ2886 型拉舍尔毛毯经编机

AZ2886是一款专门生产高品质毛毯、地毯、毛巾布等毛绒类织物的高性能经编机。

AZ2886 is a high-performance warp knitting machine specialized in producing high-quality blankets, carpets, terry cloth and other plush fabrics.

机器特点

1. 油浸式凸轮机构，精密耐磨 —— 降低磨损，节约能耗。
2. 电子送经+电子牵拉 —— 毛纱成圈紧密，不脱落地布，结构稳定，绒感细腻。
3. 毛长灵活可调 —— 适配不同毛绒长度，调节便捷。

Products Features

1. Oil-Immersed Cam Mechanism，Precision Wear-Resistant – Reduced friction， lower energy consumption.
2. Electronic Let-Off & Electronic Take-Up – Tight yarn loops，no pile detachment，stable structure, fine pile feel.
3. Adjustable Pile Height – Flexible for different pile lengths， easy adjustment.

技术参数

工作门幅/机号
110" E18/22
145" E18/22
190" E18/22

梳栉数
6把地梳

脱圈板间距
20-120mm

舌针类型
针块式舌针，或嵌入式舌针

横移方式
GB3/4:EL

卷取方式
电子卷取

送经方式
EBA，或EBC送经

盘头配置
GB1/2/5/6 使用Φ30"
GB3/4 使用Φ42"

Technical Parameters

Working Width/Gauge
110" E18/22
145" E18/22
190" E18/22

Bars Number
6 Ground Bars

Trickplate Distance
20-120mm

Latch Needle Spec.
Latch Needle Block, or Individual Latch Needle

Pattern Drive
GB3/4:EL

Batching Device
Electronic Batching

Yarn Let-off
EBA, or EBC

Beam Size
GB1/2/5/6 use Φ30"
GB3/4 uses Φ42"

Scan the QR code

应用图片 Applications

Faux Fur Coat

Faux Mink

Prayer Mat

Plush Fabric

机器照片 Machine photos

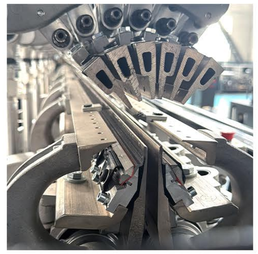

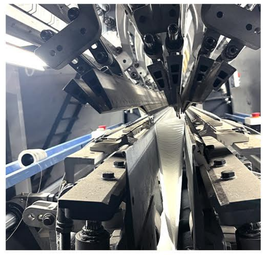

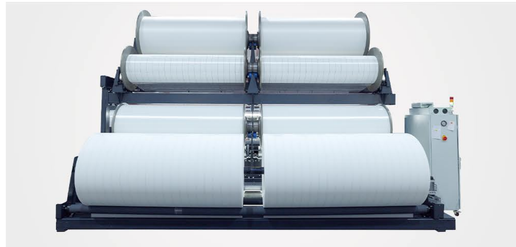

安装示意图 Installation diagram

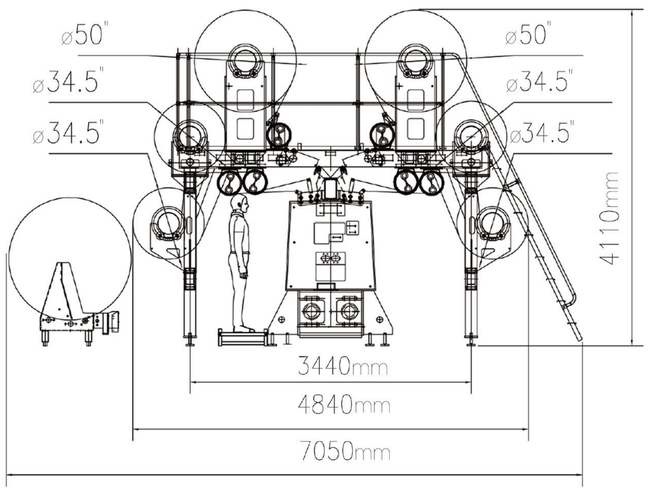

RD5 Raschel Warp Knitting Machine
RD5型拉舍尔经编机

RD5是一款专门生产高品质毛绒类或间隔织物的高性能经编机。
RD5 is a high-performance warp knitting machine specialized in producing high-quality plush or spacer fabrics.

机器特点

1. 扎实部件，高速稳定 —— 部件坚固耐用，适应高速运转，降低维护，提升效率。
2. 成圈区域恒温控制 —— 减少车间恒温依赖，缩短热机时间，降低能耗，提升效率。
3. 床垫，箱包间隔织物专机 —— 专注细分领域，织造品质更优
4. 工作门幅可达210英寸 —— 宽幅设计，产量更高。

Products Features

1. Robust Components. High-Speed Stable – Durable parts for high-speed operation， less maintenance，higher efficiency.
2. Constant Temperature in Knitting Zone – Less AC reliance，short warm-up， low energy， high efficiency.
3. Specialized for Mattress & Luggage Spacer Fabrics – Focused on niche applications, superior knitting quality.
4. Working Width up to 210 inches – Wide-width design for higher output.

技术参数

工作门幅/机号
138" E22/24
210" E22/24

梳栉数
5把地梳

脱圈板间距
2-12mm

舌针类型
针块式舌针，或嵌入式舌针

横移方式
花盘横移，或电子横移

卷取方式
电子卷取

送经方式
电子送经

盘头配置
所有梳栉均使用Φ21“或Φ30“

Technical Parameters

Working Width/Gauge
138" E22/24
210" E22/24

Bars Number
5 Ground Bars

Trickplate Distance
2-12mm

Latch Needle Spec.
Latch Needle Block, or Individual Latch Needle

Pattern Drive
Pattern Disc, or EL Drive

Batching Device
Electronic Batching

Yarn Let-off
Electronic Let-off

Beam Size
All Bars use Φ21“ or Φ30“

Scan the QR code

应用图片 Applications

3D Mattress

3D Mattress

spacer backpack

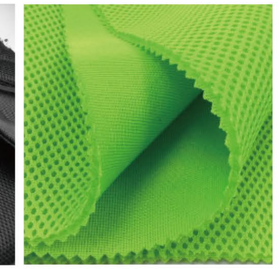
spacer backpack

机器照片 Machine photos

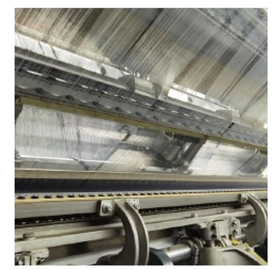

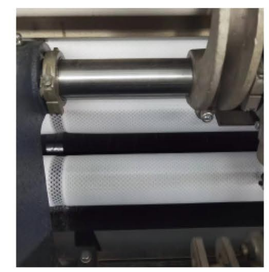

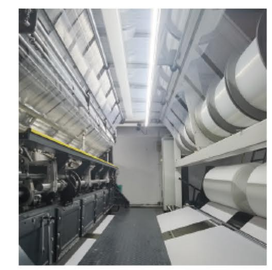

安装示意图 Installation diagram

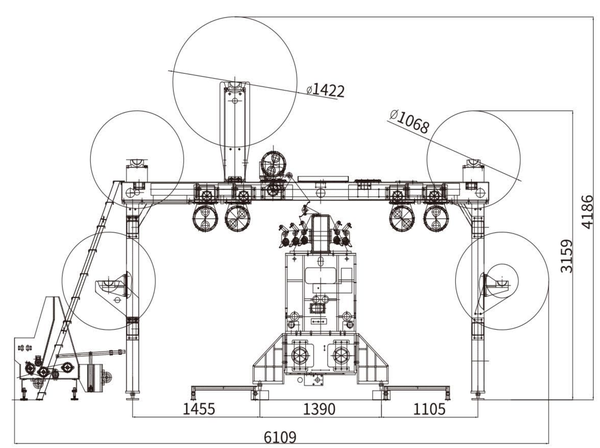

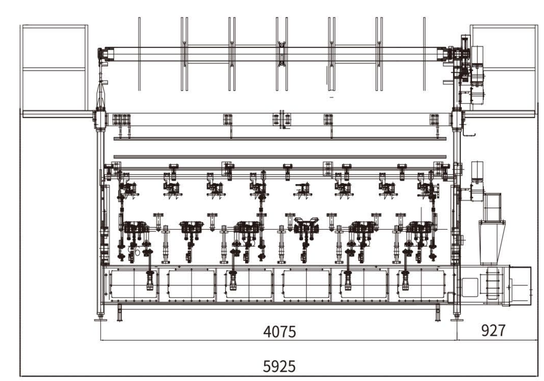

RD6 Raschel Warp Knitting Machine
RD6型拉舍尔经编机

RD6是一款专门生产高品质毛绒类或间隔织物的高性能经编机。
RD6 is a high-performance warp knitting machine specialized in producing high-quality plush or spacer fabrics.

机器特点

1. 扎实部件，高速稳定 —— 部件坚固耐用，适应高速运转，降低维护，提升效率。
2. 双电子控制系统 —— 电子横移+电子送经，性能全面跃升。
3. 电子开档调节 —— 间隔调整更精准，生产效率更高。
4. 成圈区域恒温控制 —— 减少车间恒温依赖，缩短热机时间，降低能耗，提升效率。

Products Features

1. Robust Components, Stable High-Speed Run – Durable parts ensure high-speed stability, less maintenance, higher efficiency.
2. Dual Electronic Control System – EL & EBC for enhanced performance.
3. Electronic Trickplate Adjustment – Precise spacer control for higher productivity.
4. Constant Temperature Control in Knitting Zone – Less AC reliance, shorter warm-up, lower energy, higher efficiency.

技术参数

工作门幅/机号
138" E22/24

梳栉数
6把地梳

脱圈板间距
2-12mm

舌针类型
针块式舌针，或嵌入式舌针

横移方式
花盘横移，或电子横移

卷取方式
电子卷取

送经方式
EBC送经

盘头配置
所有梳栉均使用Φ21" 或Φ30"

Technical Parameters

Working Width/Gauge
138" E22/24

Bars Number
6 Ground Bars

Trickplate Distance
2-12mm

Latch Needle Spec.
Latch Needle Block, or Individual Latch Needle

Pattern Drive
Pattern Disc, or EL Drive

Batching Device
Electronic Batching

Yarn Let-off
EBC

Beam Size
All Bars use Φ21"or Φ30"

Scan the QR code

应用图片 Applications

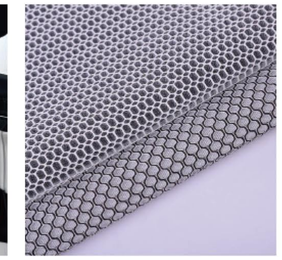
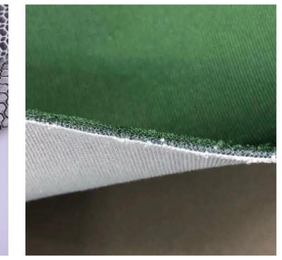
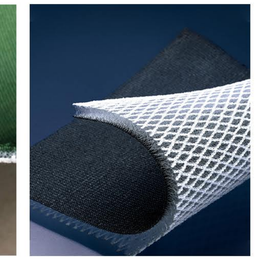

机器照片 Machine photos

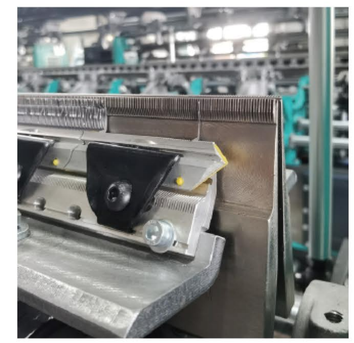

安装示意图 Installation diagram

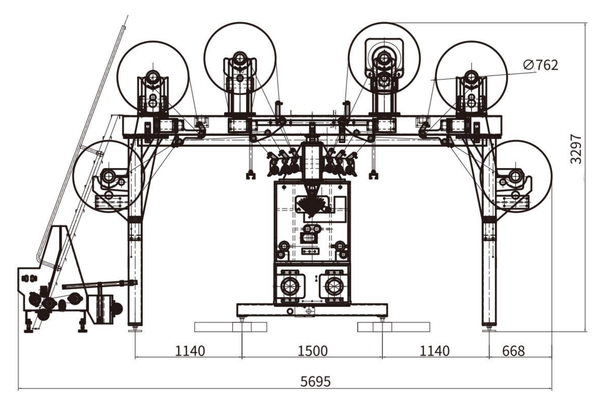

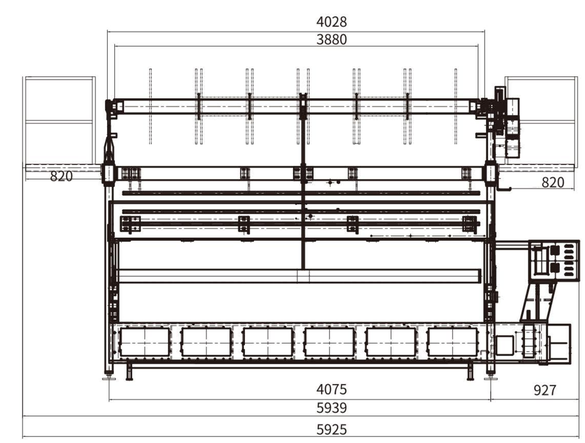

RD7 Raschel Warp Knitting Machine
RD7型拉舍尔经编机

RD7是一款专门生产空气间隔织物的高性能经编机。
RD7 is a high-performance warp knitting machine specialized in producing high-quality air spacer fabrics.

机器特点

1. 扎实部件，高速稳定 —— 部件坚固耐用，适应高速运转，降低维护，提升效率。
2. 双电子控制系统 —— 电子横移+电子送经，性能全面跃升。
3. 电子开档调节 —— 间隔调整更精准，生产效率更高。
4. 成圈区域恒温控制 —— 减少车间恒温依赖，缩短热机时间，降低能耗，提升效率。

Products Features

1. Robust Components, Stable High-Speed Run – Durable parts ensure high-speed stability, less maintenance, higher efficiency.
2. Dual Electronic Control System – EL & EBC for enhanced performance.
3. Electronic Trickplate Adjustment – Precise spacer control for higher productivity.
4. Constant Temperature Control in Knitting Zone – Less AC reliance, shorter warm-up, lower energy, higher efficiency.

技术参数

Technical Parameters

工作门幅/机号 138" E22/24	**Working Width/Gauge** 138" E22/24
梳栉数 7把地梳	**Bars Number** 7 Ground Bars
脱圈板间距 2-12mm	**Trickplate Distance** 2-12mm
舌针类型 嵌入式舌针	**Latch Needle Spec.** Individual Latch Needle
横移方式 电子横移	**Pattern Drive** EL Drive
卷取方式 电子卷取	**Batching Device** Electronic Batching
送经方式 EBC送经	**Yarn Let-off** EBC
盘头配置 所有梳栉均使用Φ21" 或Φ30"	**Beam Size** All Bars use Φ21" or Φ30"

Scan the QR code

应用图片 Applications

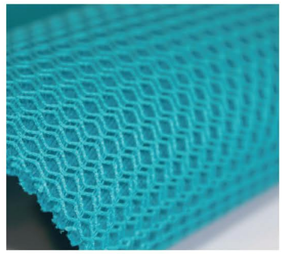
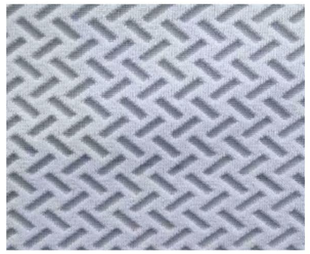

机器照片 Machine photos

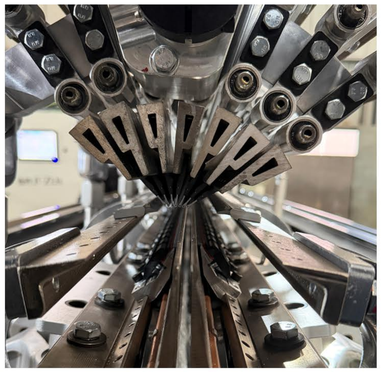

安装示意图 Installation diagram

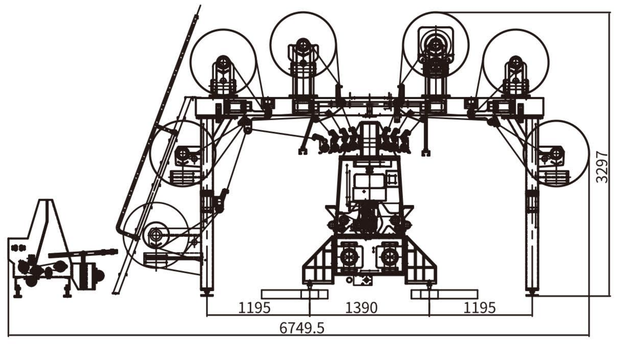

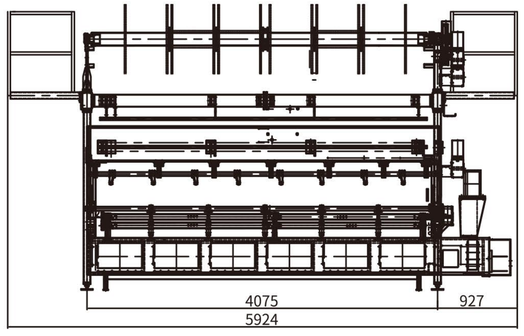

RDJ5/1 Raschel Warp Knitting Machine
RDJ5/1型拉舍尔经编机

RDJ5/1是一款专门提花间隔织物的高性能经编机，其织物广泛应用于鞋面、床垫以及外衣等领域。
RDJ5/1 is a high-performance warp knitting machine specializing in jacquard spacer fabrics. Its fabrics are widely used in shoe uppers, mattresses, outerwear and other fields.

机器特点

1. 扎实部件，高速稳定 —— 适应高速，低维护，高效率。
2. 双电子控制系统 —— 电子横移+电子送经，性能跃升。
3. 独立贾卡纱架 —— 提花更强大。
4. 电子开档调节 —— 间隔精准，效率更高。
5. 成圈区域恒温控制 —— 少依赖，短热机，低能耗，高效率。

Products Features

1. Robust Components, High-Speed Stable – High-speed ready, low maintenance, high efficiency.
2. Dual Electronic Control – EL & EBC, enhanced performance.
3. Independent Jacquer Creel – Stronger jacquard capability.
4. Electronic Trickplate Adjustment – Precise spacing, higher productivity.
5. Constant Temperature in Knitting Zone – Less AC, short warm-up, low energy, high efficiency.

技术参数

工作门幅/机号
138" E22/24

梳栉数
4把地梳,
1把分离式贾卡梳

脱圈板间距
2-8mm

舌针类型
嵌入式舌针

横移方式
电子横移

卷取方式
电子卷取

送经方式
EBC送经

盘头配置
所有梳栉均使用Φ21“或Φ30“

Technical Parameters

Working Width/Gauge
138" E22/24

Bars Number
4 Ground Bars,
and 1 separate piezo jacquard bar.

Trickplate Distance
2-8mm

Latch Needle Spec.
Individual Latch Needle

Pattern Drive
EL Drive

Batching Device
Electrical Batching

Yarn Let-off
EBC

Beam Size
All Bars use Φ21“ or Φ30“

Scan the QR code

应用图片 Applications

Jacquard Spacer Fabric

Jacquard Spacer Fabrics

Mattress Spacer

Sports Shoe

梳栉排布图 Bars Arrangement

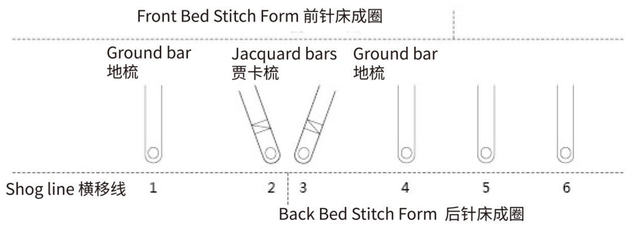

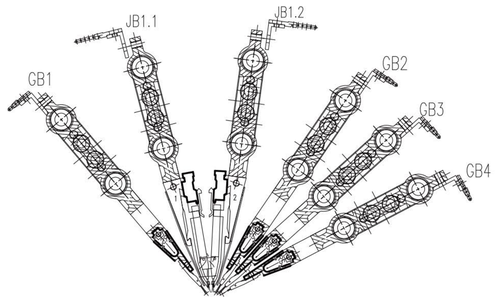

安装示意图 Installation diagram

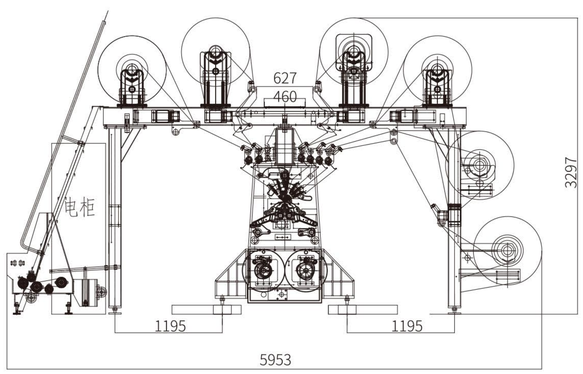

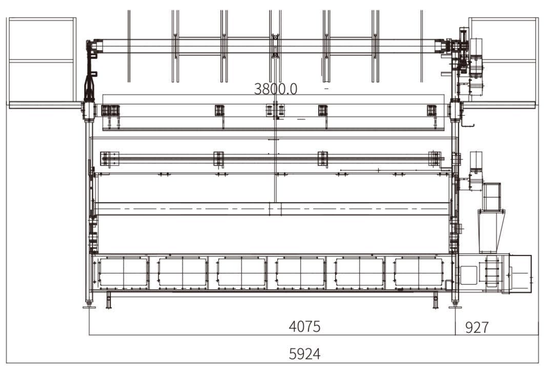

RDJ6/1 (RDJ7/1) Raschel Jacquard Warp Knitting Machine
RDJ6/1 (RDJ7/1)型贾卡拉舍尔经编机

RDJ6/1 (RDJ7/1) 是一款专门生产贾卡提花鞋面的高性能经编机。
RDJ6/1 (RDJ7/1) is a high-performance warp knitting machine specialized in producing high-quality Jacquard-patterned spacer fabrics.

机器特点

1. 扎实部件，高速稳定 —— 适应高速，低维护，高效率。
2. 双电子控制系统 —— 电子横移+电子送经，性能跃升。
3. 独立贾卡纱架 —— 提花更强大。
4. 电子开档调节 —— 间隔精准，效率更高。
5. 成圈区域恒温控制 —— 少依赖，短热机，低能耗，高效率。

Products Features

1. Robust Components, High-Speed Stable – High-speed ready, low maintenance, high efficiency.
2. Dual Electronic Control – EL & EBC, enhanced performance.
3. Independent Jacquer Creel – Stronger jacquard capability.
4. Electronic Trickplate Adjustment – Precise spacing, higher productivity.
5. Constant Temperature in Knitting Zone – Less AC, short warm-up, low energy, high efficiency.

技术参数

工作门幅/机号
138" E22/24

梳栉数
5把地梳, 1把分离式贾卡梳
(RDJ7/1: 6把地梳, 1把分离式贾卡梳)

脱圈板间距
2-8mm

舌针类型舌
嵌入式舌针

横移方式
电子横移

卷取方式
电子卷取

送经方式
EBC送经

盘头配置
所有梳栉均使用Φ21" 或Φ30"

Technical Parameters

Working Width/Gauge
138" E22/24

Bars Number
5 Ground Bars, and 1 separate piezo jacquard bar
(RDJ7/1: 6 Ground Bars, and 1 separate piezo jacquard bar)

Trickplate Distance
2-8mm

Latch Needle Spec.
Individual Latch Needle

Pattern Drive
EL Drive

Batching Device
Electronic Batching

Yarn Let-off
EBC

Beam Size
All Bars use Φ21" or Φ30"

Scan the QR code

应用图片 Applications

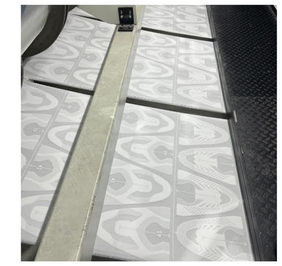

机器照片 Machine photos

安装示意图 Installation diagram

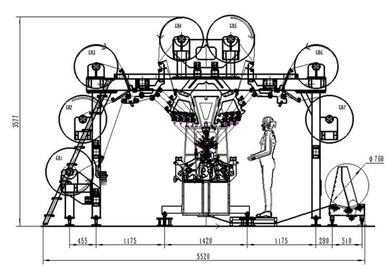

RDJ6/1

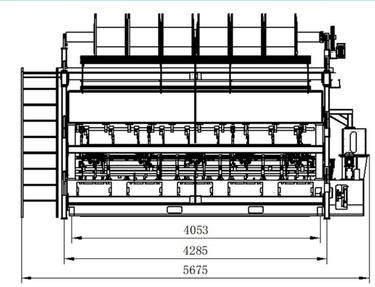

RDJ6/1

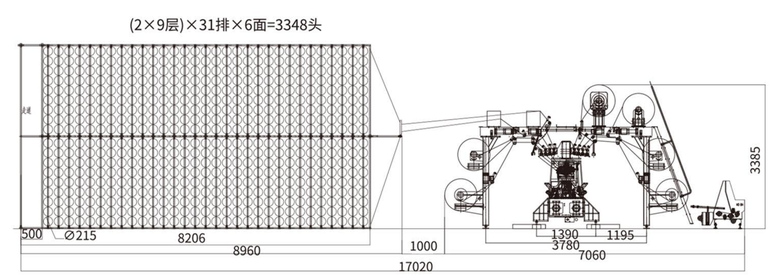

RDJ7/1 with creel

RDJ6/2 Raschel Jacquard Warp Knitting Machine
RDJ6/2 型贾卡拉舍尔经编机

RDJ6/2 是一款专为提花鞋面及无缝织物打造的高性能经编机。
RDJ6/2 is a high-performance warp knitting machine engineered for jacquard shoe uppers and seamless fabrics.

机器特点

1. 双贾卡独立走纱 —— 设计风格更自由。
2. 兼容弹力与非弹力纱线 —— 应用领域更广泛。
3. 电子开档调节 —— 间隔精准，效率更高。
4. 双电子控制系统 —— 电子横移+电子送经，性能卓越。
5. 成圈区域恒温控制 —— 少依赖，短热机，低能耗，高效率。

Products Features

1. Double Jacquard Independent Yarn Feeding – More freedom in design.
2. Compatible with Elastic & Non-Elastic Yarns – Wider application range.
3. Electronic Trickplate Adjustment – Precise spacing, higher efficiency.
4. Dual Electronic Control System – EL & EBC, superior performance.
5. Constant Temperature in Knitting Zone – Less AC reliance, short warm-up, low energy, high efficiency.

技术参数

工作门幅/机号
44" E22/24
138" E22/24

梳栉数
4把地梳, 2把分离式贾卡梳
(RDJ4/2: 2把地梳, 2把分离式贾卡梳)

脱圈板间距
0.65-0.85mm (无缝织物)
2-8mm (间隔织物)

舌针类型
嵌入式舌针

横移方式
电子横移

卷取方式
电子卷取

送经方式
EBC送经

盘头配置
所有梳栉均使用Φ21" 或Φ30"

Technical Parameters

Working Width/Gauge
44" E22/24
138" E22/24

Bars Number
4 Ground Bars, and 2 separate piezo jacquard bar
(RDJ4/2: 2 Ground Bars, and 2 separate piezo jacquard bar)

Trickplate Distance
0.65-0.85mm (Seamless Fabric)
2-8 mm (Spacer Fabric)

Latch Needle Spec.
Individual Latch Needle

Pattern Drive
EL Drive

Batching Device
Electronic Batching

Yarn Let-off
EBC

Beam Size
All Bars use Φ21" or Φ30"

Scan the QR code

应用图片 Applications

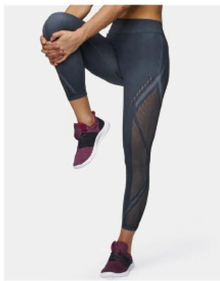
Seamless Pants

Seamless Dress

Jacquard Spacer

Sports Shoe Upper

机器照片 Machine photos
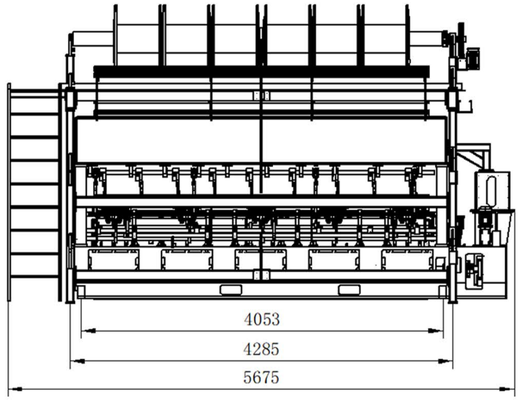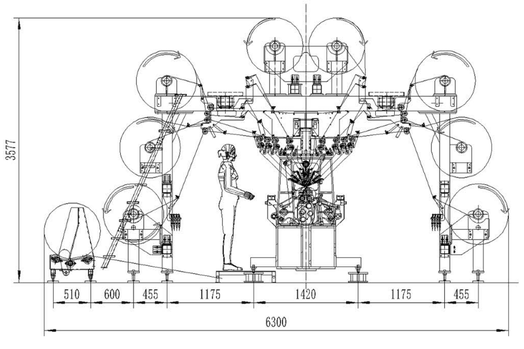
安装示意图 Installation diagram